コンクリートポール頂部キャップが変更になります。

北海道コンクリート工業株式会社

経年劣化等によるポール頂部のモルタル剥離の懸念に対し、更なる安全性の向上を図るため、従来の「モルタル仕上げ」から「樹脂製キャップ装着」に変更になります。

対　象　品　種　　：末口径 120φ製品、末口径 190φ製品
　　除外製品→NTT 単独柱、共架柱、末口径 220φ製品、カラー柱
色　　：黒色
材　質　　：エチレン・酢酸ビニル共重合樹脂

側面

上面

内面

樹脂製キャップ構造

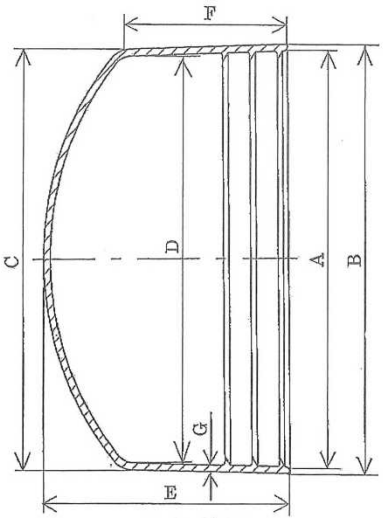

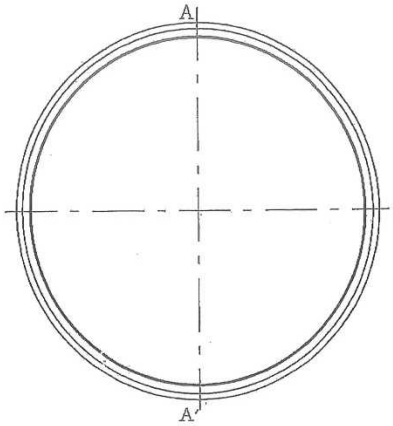

単位：㎜

箇所	A	B	C	D	E	F	G
許容差 / 外径	±3						＋ 0.5-0
120φ	125	130	125	120	90	59	2.5
190φ	195	200	195	190	90	59	2.5

樹脂製キャップ装着後の断面図（立面断面図）　　※単位：㎜

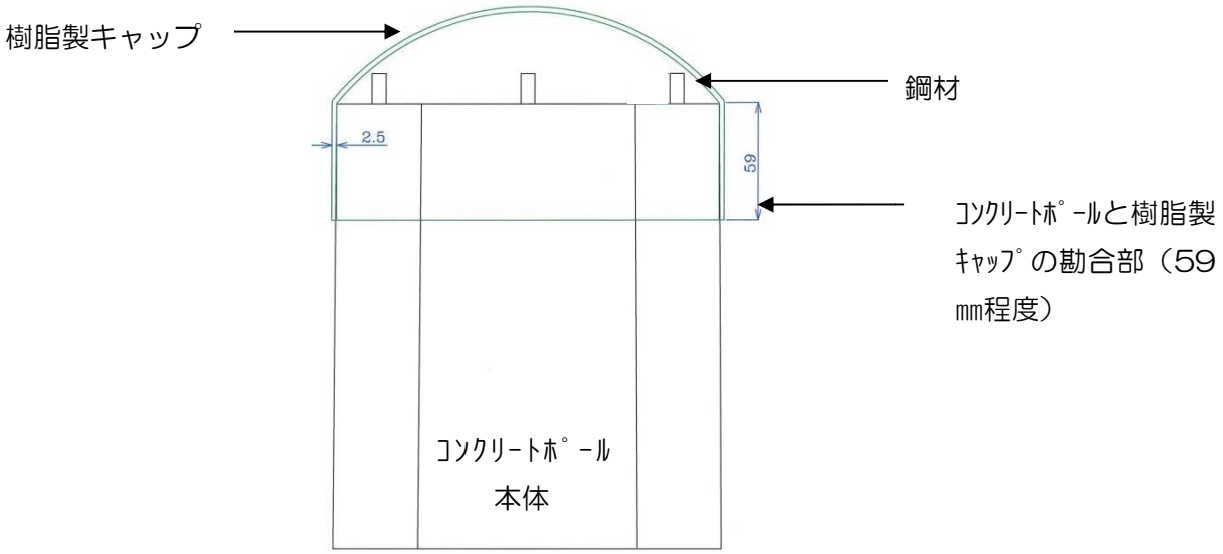

製造方法の変更

工程	従来	変更後
製品脱型	薄肉モルタル仕上げの剥落防止の為、キャップ同時整型を実施	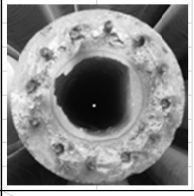 同時成型用キャップは使用致しません。
下塗り作業	モルタル仕上げは本仕上げ前に、モルタル付着をよくするために下塗りプライマー塗布作業を実施	
モルタル仕上げ	下塗り作業実施後、ポール頂部へモルタル仕上げを実施。モルタルは、剥落防止のため、3層にて実施	
表面仕上げ	モルタル3層仕上げ後、表面仕上げを刷毛で実施	頂部に樹脂キャップ（黒色）を装着
完成		

切替時期及び出荷混用期間について

切替時期：平成 26 年 7 月 1 日からの生産品より

平成 26 年 6 月 30 日以前に製作済みのポール製品の在庫が無くなるまでは出荷混用期間とさせて頂きます。

以　上